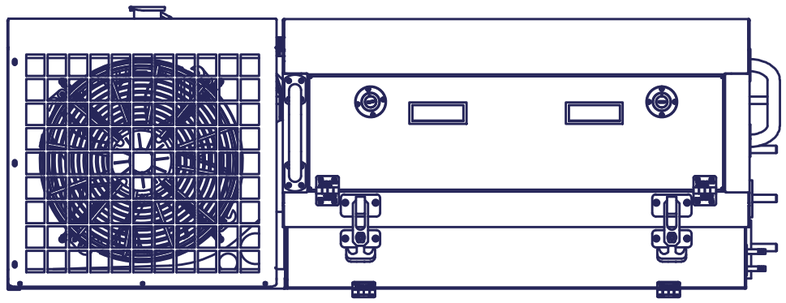

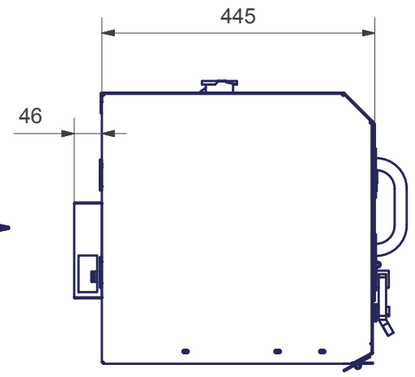

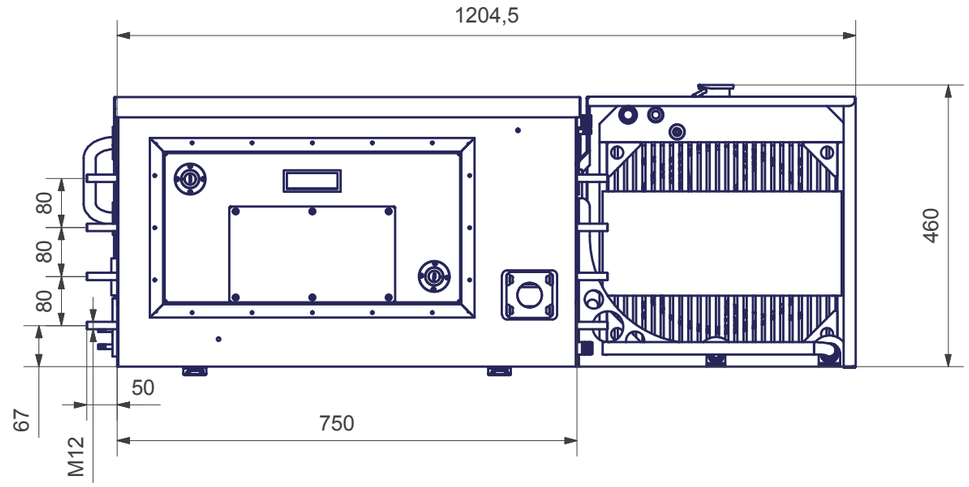

A (1 : 10)

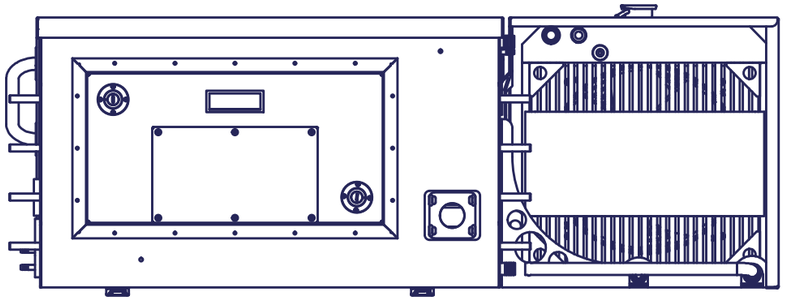

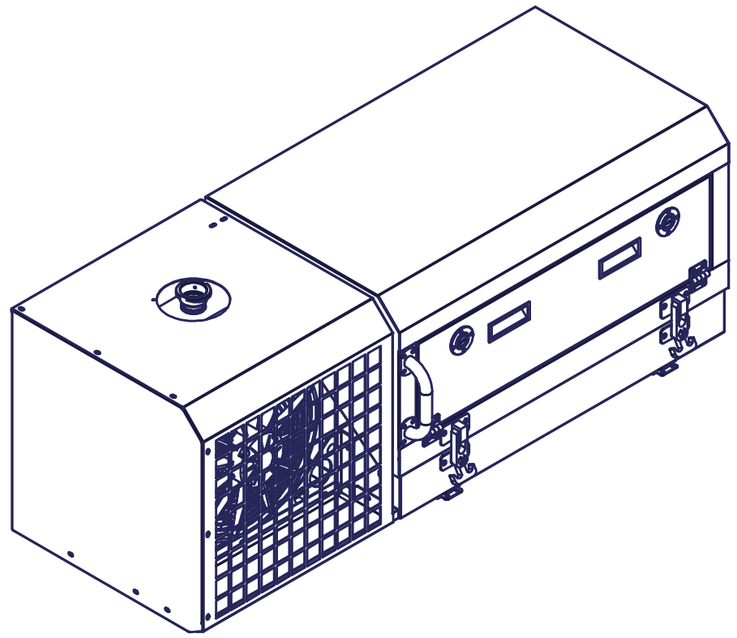

Verkaufsunterlagen, Änderungen vorbehalten

Fischer Panda®

Fischer Panda GmbH Otto-Hahn-Str. 40 D-33104 Paderborn Tel.: 05254/9202-0
Fax (05254) 9202-550 info@fischerpanda.de www.fischerpanda.de

Zust.	Änderungen	Datum	Name		Datum	Name
				Bearbeiter	15.07.2013	jschaefers
				letzte Freigabe		
				erste Freigabe:		

Allgemeintoleranzen nach DIN ISO 2768-mK
Schutzvermerk nach DIN 34 beachten !
PrL:

Maßstab:	Gewicht: kg
Material:	3D-Nr: FP2-054300
Art.-Nr.: 06.05.02.005P	Vers.:

Generator Panda 05000i PVK-UK MPL 4DS 270V mit Drehzahlregelung Icontrol2

Zeichnungs Nr.	Version	Blatt
FP1-029983		1 / 1
		A3

Ersatz für | Ersetzt durch