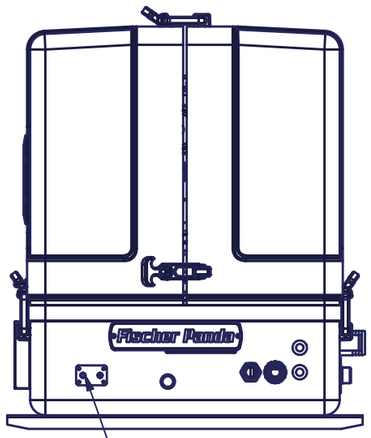


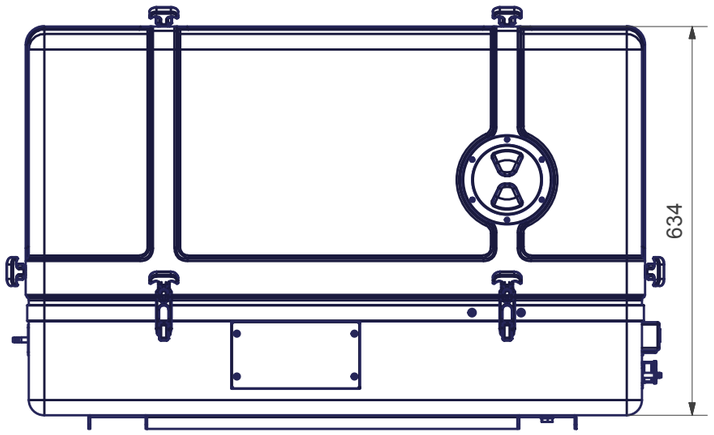


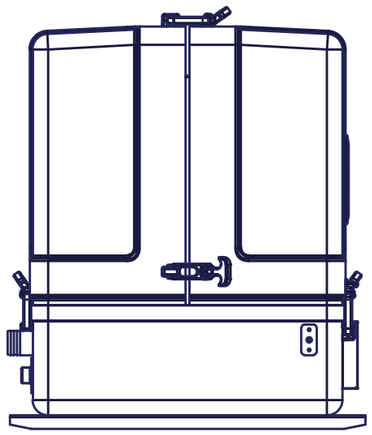

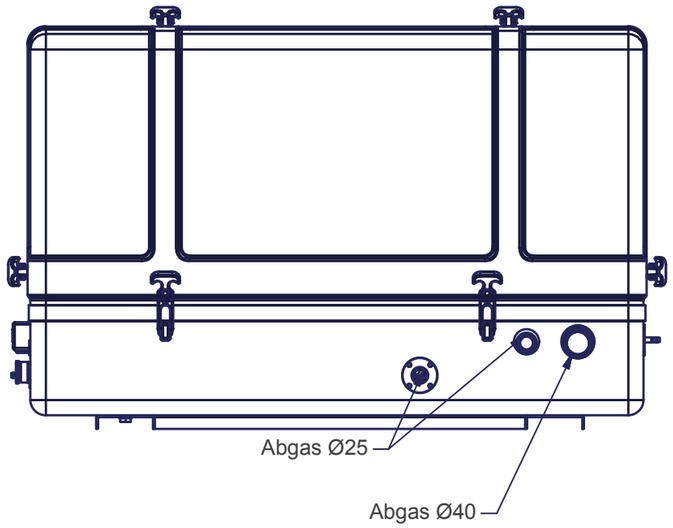


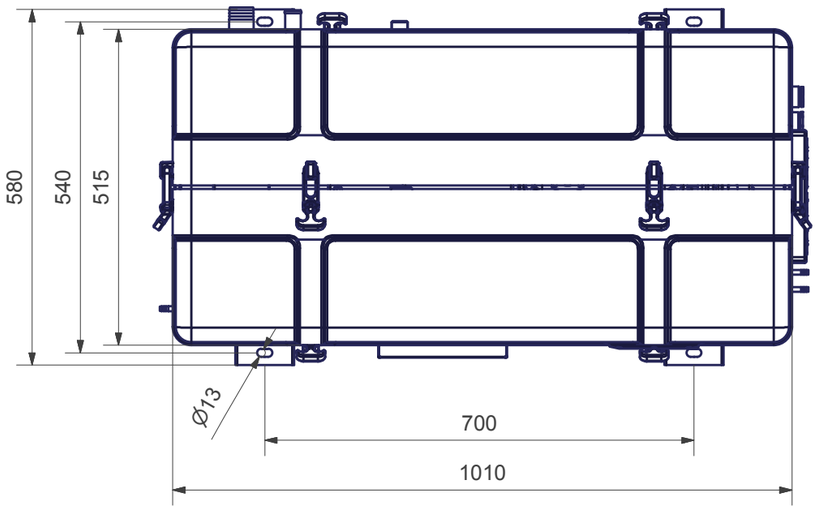


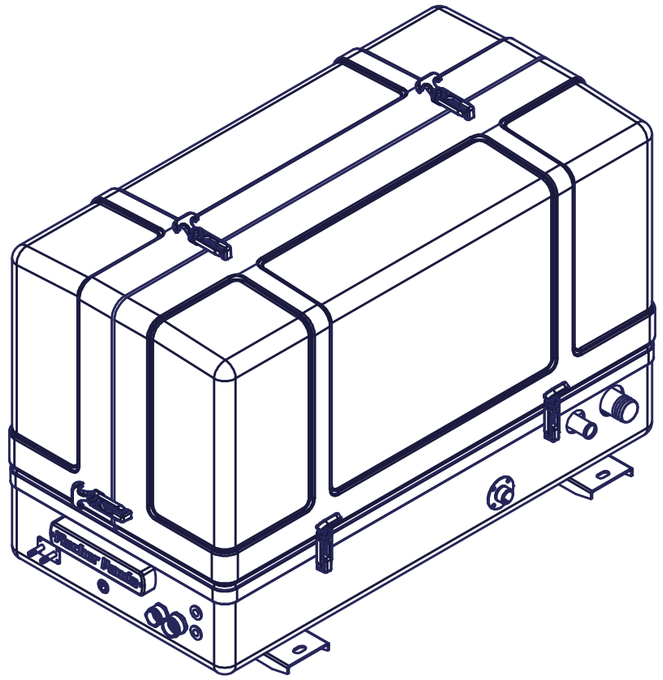


Verkaufsunterlagen, Änderungen vorbehalten

**Fischer Panda®**

Fischer Panda GmbH Otto-Hahn-Str. 40 D-33104 Paderborn Tel.: 05254/9202-0
Fax (05254) 9202-550 info@fischerpanda.de www.fischerpanda.de

| | Datum | Name |
|---|---|---|
| Bearbeiter | 17.02.2016 | jschaefers |
| letzte Freigabe | | |
| erste Freigabe: | | |

Allgemeintoleranzen nach DIN ISO 2768-mK
Schutzvermerk nach DIN 34 beachten !
PrL:

| Zust. | Änderungen | Datum | Name |
|---|---|---|---|

Maßstab: 1 : 10
Gewicht: kg
Material:
3D-Nr: FP2-096774
Art.-Nr.: 04.01.01.156P
Vers.:

P15000 PVMV-N 230-50-1 G4 xControl

Zeichnungs Nr. FP1-046290
Version
Blatt 1 / 1
A3

Ersatz für
Ersetzt durch