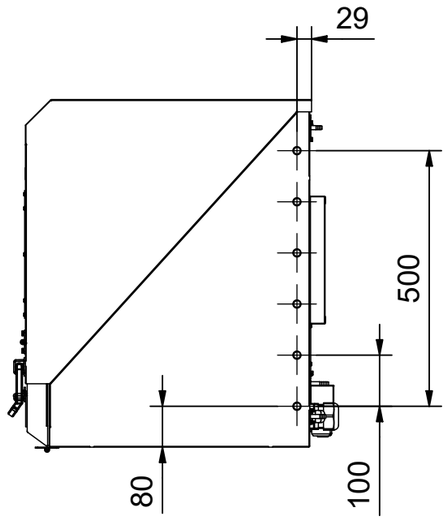

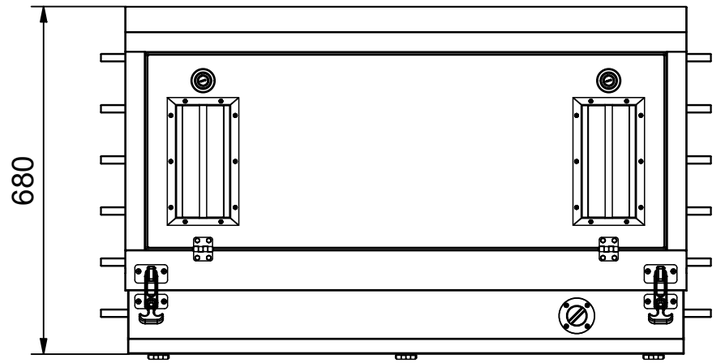

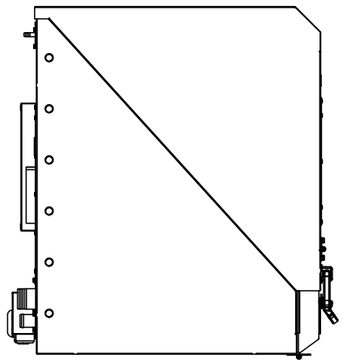

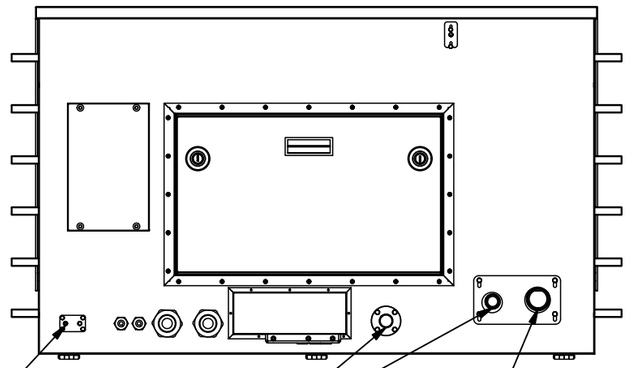

Kraftstoff Ø8

Kühlwasser Ø25

Abgas Ø40

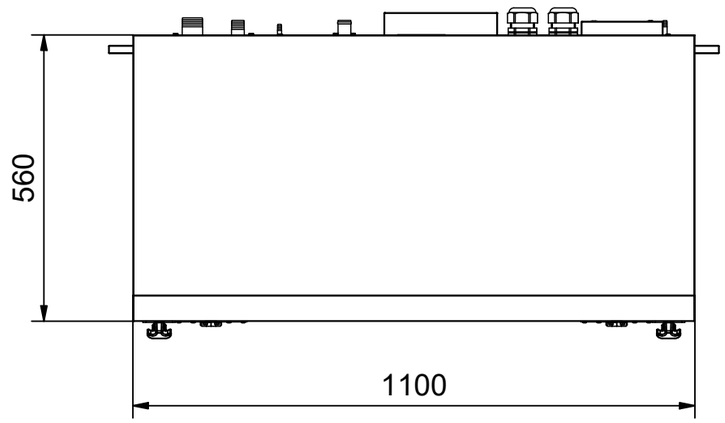

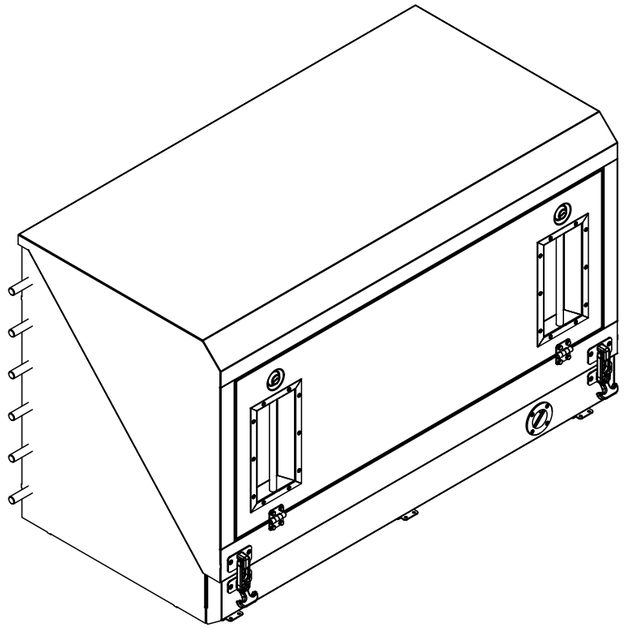

Verkaufsunterlagen, Änderungen vorbehalten

Fischer Panda®

Fischer Panda GmbH Otto-Hahn-Str. 40 D-33104 Paderborn Tel.: 05254/9202-0
Fax (05254) 9202-550 info@fischerpanda.de www.fischerpanda.de

	Datum	Name
Bearbeiter	30.08.2021	gklassen
letzte Freigabe		
erste Freigabe:		

Allgemeintoleranzen nach DIN ISO 2768-mK
Schutzvermerk nach DIN 34 beachten !

Zust.	Änderung	Datum	Name
00			

Maßstab: 1 : 12

Gewicht: 398,3 kg

Material:

Art.-Nr.: 0031897

3D-Nr: FP2-307838

P18x PVK-U 400-50-3 M4

Zeichnungs Nr. FP1-314739

REV

Blatt 1 / 1

A3