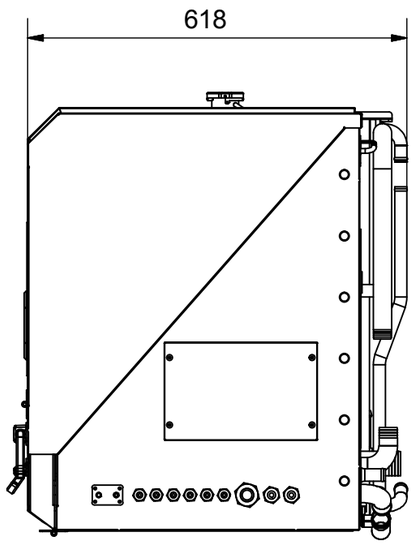

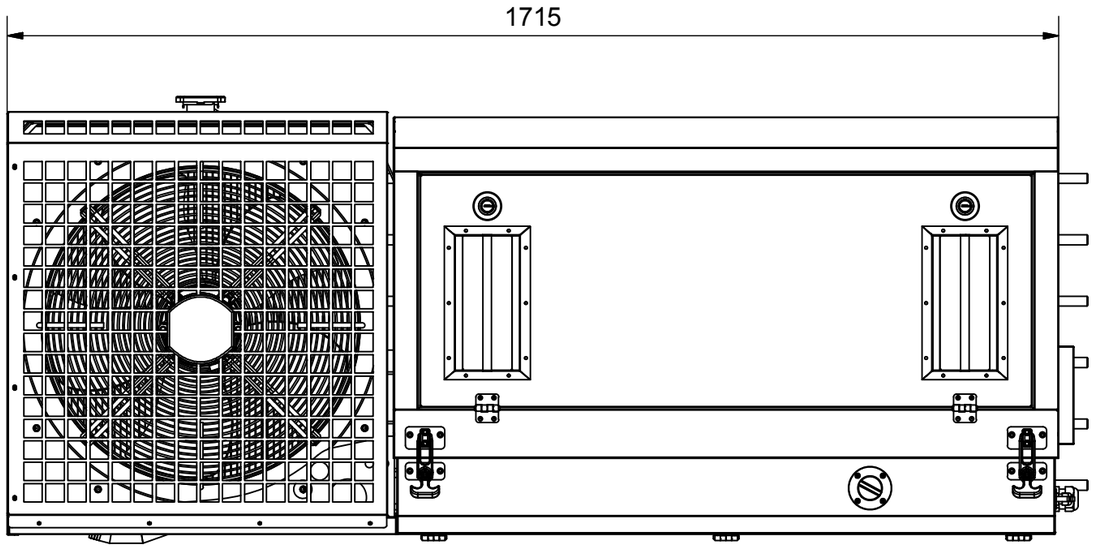

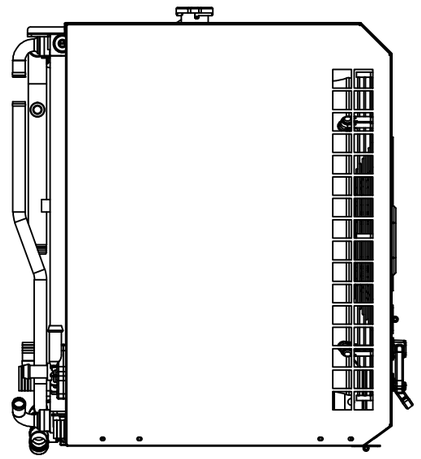

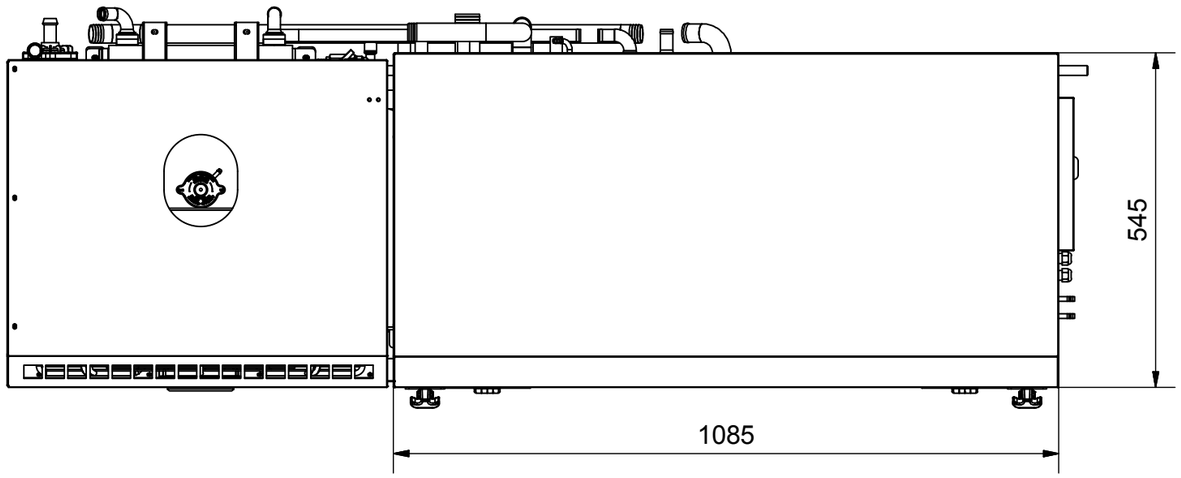

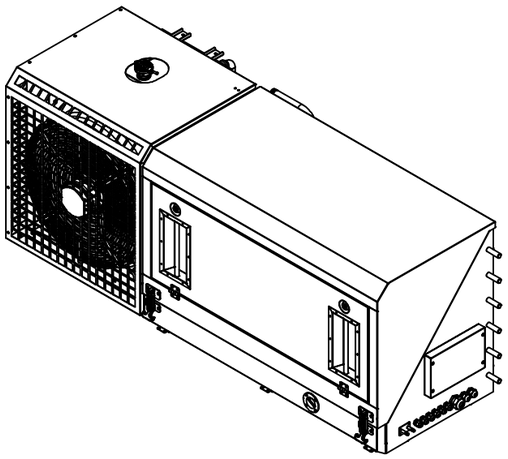

Verkaufsunterlagen, Änderungen vorbehalten

Fischer Panda®

Fischer Panda GmbH Otto-Hahn-Str. 40 D-33104 Paderborn Tel.: 05254/9202-0
Fax (05254) 9202-550 info@fischerpanda.de www.fischerpanda.de

Zust.	Änderungen	Datum	Name		Datum	Name
				Bearbeiter	05.05.2015	jschaefers
				letzte Freigabe		
				erste Freigabe:		

Allgemeintoleranzen nach DIN ISO 2768-mK
Schutzvermerk nach DIN 34 beachten !
PrL:

Maßstab:
Gewicht: kg
Material:
3D-Nr: FP2-089810
Art.-Nr.: 06.05.02.018P
Vers.:

P25i PVK-UK MPL 4DS f.230V HP1

Zeichnungs Nr. FP1-039525
Version
Blatt 1 / 1
A3

Ersatz für
Ersetzt durch